(MELT 30 PENDANT LED)

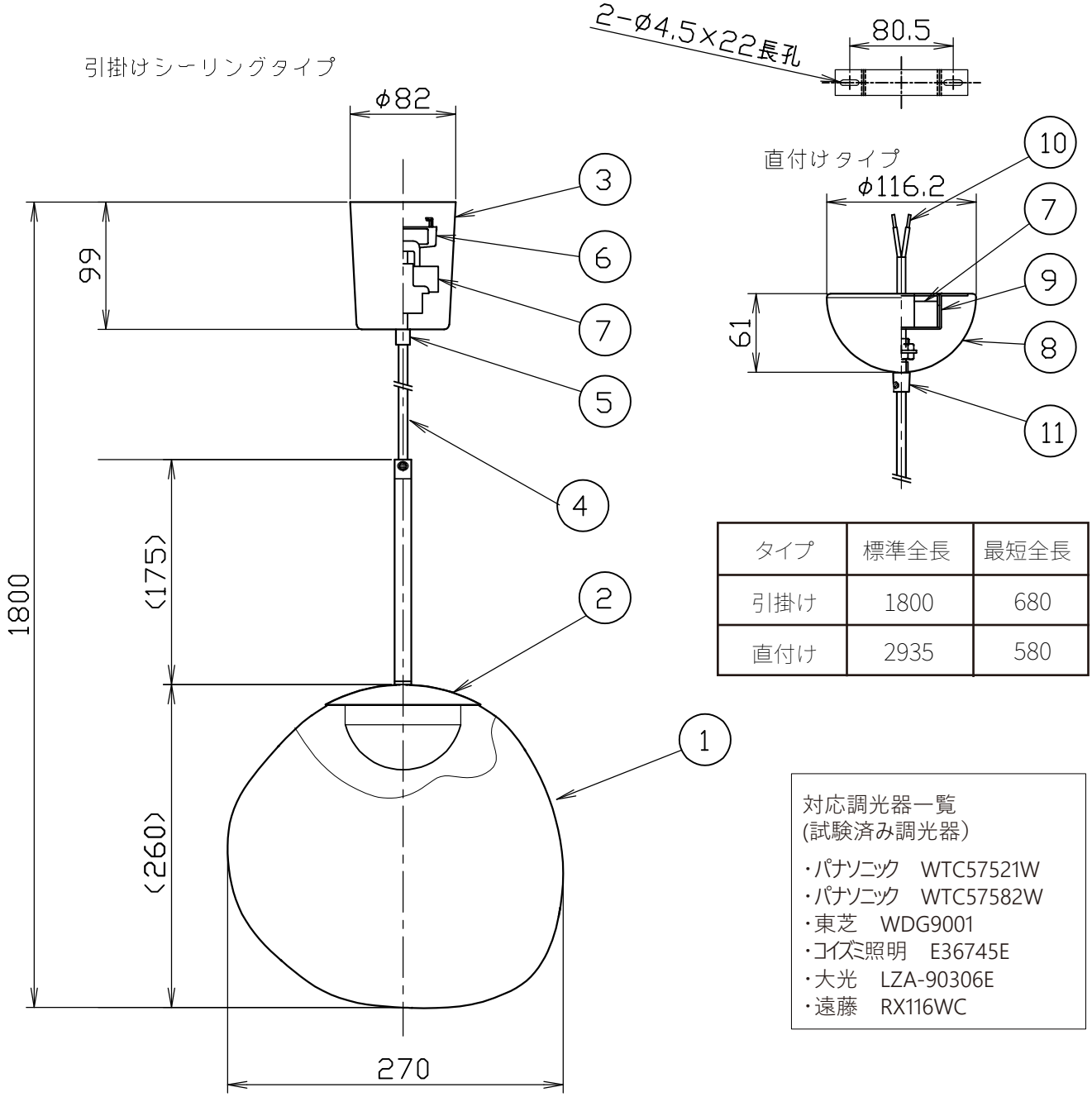

タイプ	標準全長	最短全長
引掛け	1800	680
直付け	2935	580

対応調光器一覧
(試験済み調光器)

・パナソニック　WTC57521W
・パナソニック　WTC57582W
・東芝　WDG9001
・コイズミ照明　E36745E
・大光　LZA-90306E
・遠藤　RX116WC

安全のためにご使用前に必ず取扱説明書をお読みください。

部番	部品名	材質	数	備考
11	固定ナット	鉄	1	
10	棒端子		2	
9	ブラケット	鉄	1	
8	フランジ	鉄	1	
7	LEDドライバー		1	L1C351S9HT9
6	引掛シーリングキャップ	ユリア樹脂	1	WG7061W
5	固定ナット	ナイロン(PA66)	1	
4	コード	H03VV-F	1	
3	フランジ	ABS	1	
2	LED		1	
1	シェード	ポリカーボネート	1	

品番	引掛けタイプ TL31MLT01-CHB/W-CHROME-JB/JW TL31MLT01-CPB/W-COPPER-JB/JW TL31MLT01-GDB/W-GOLD-JB/JW TL31MLT01-SMB/W-SMOKE-JB/JW 直付けタイプ TL32MLT01-CHO/CHROME TL32MLT01-CPO/COPPER TL32MLT01-GDO/GOLD TL32MLT01-SMO/SMOKE					
質量	1.0 kg	ライト	LED 8W			
尺度	1/5	検印	印	印	藤沢	
作成日	2024.03.06	TDX株式会社				