(BELL TABLE LED)

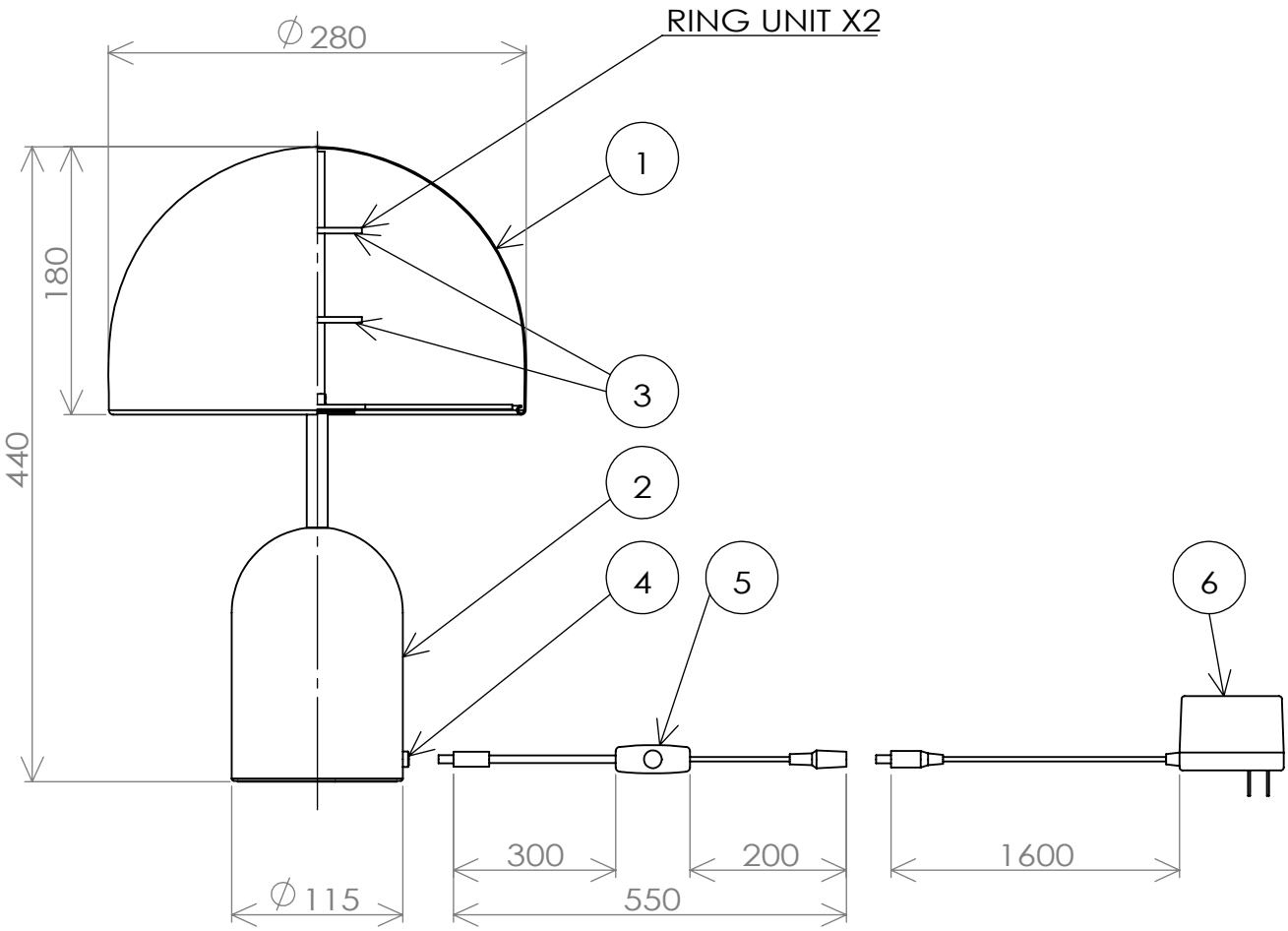

安全のためにご使用の前に必ず取扱説明書をお読みください。

部番	部品名	材質	数	備考
6	ACアダプター		1	
5	外付スイッチ		1	
4	DCジャック		1	
3	内蔵LED		2	
2	本体	スチール/メッキ塗装	1	
1	シェード	スチール/メッキ塗装	1	

品番	TL33BLL11-SVN TL33BLL11-CPN TL33BLL11-GDN TL33BLL11-BKN	TL33BLL11-FLO TL33BLL11-GYO TL33BLL11-MUN TL33BLL11-WHO				
質量	3.2kg	ライト	内蔵LED 6W×2=12W 調光機能付(無段階)			
尺度	NTS	検印	武田	印	武田	印	関塚
作成日	2024.06.01	TDX株式会社				